WPUST KRAWĘŻNIKOWY

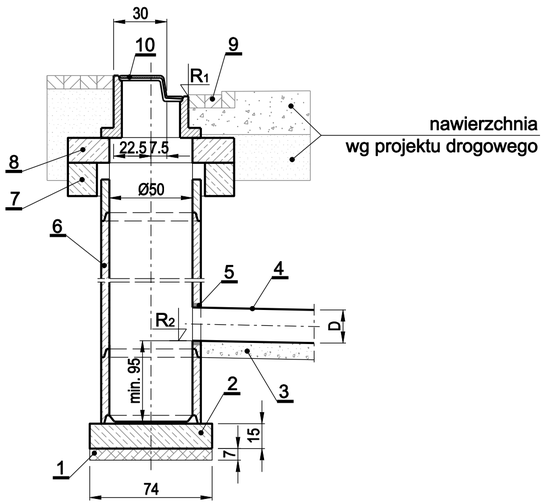

Oznaczenia:

1	Grunt sypki zagęszczony
2	Płyta fundamentowa F-75
3	Podsypka z gruntu sypkiego grub. 10-15 cm
4	Rury kanalizacyjne dwuścienne
5	Tuleja przejściowa
6	Kręgi betonowe
7	Pierścień odciążający
8	Płyta pokrywowa z otworem
9	Ściek wg.projektu drogowego
10	Wpust krawężnikowy klasy D400

WPUST ULICZNY

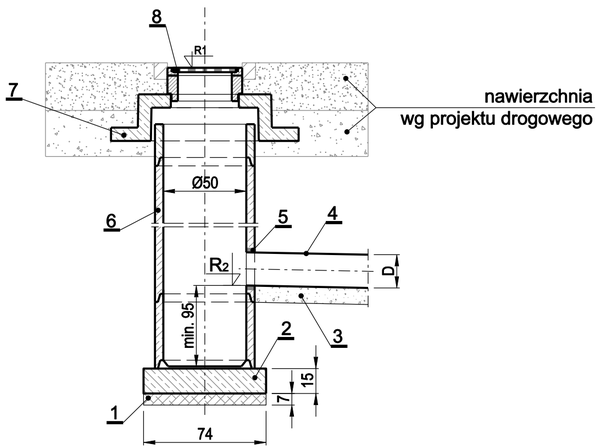

Oznaczenia:

1	Grunt sypki zagęszczony
2	Płyta fundamentowa F-75
3	Podsypka z gruntu sypkiego grub. 10-15 cm
4	Rury kanalizacyjne dwuścienne
5	Tuleja przejściowa
6	Kręgi betonowe
7	Pierścień odciążający
8	Wpust uliczny klasy D400

UWAGA:

- Rzędne kratek R1 zgodnie z projektem drogowym
- Rzędne studzienek i kanałów zgodne z profilami kanalizacji deszczowej
- Kierunki włączeń kanałów zgodnie ze schematami zawartymi na profilach
- Średnice kanałów zgodne z profilami kanalizacji deszczowej
- Materiał kanałów zgodny z profilami kanalizacji deszczowej
- W przypadku stwierdzenia, występowania w podłożu pod studnią gruntów słabonośnych, grunt taki należy wymienić do głębokości gruntów nośnych. W przypadku gdy miąższość warstwy gruntów nienośnych przekroczy 1 metr, można zamiast wymiany gruntu, zastosować płytę fundamentową pod studnię o średnicy co najmniej 2 razy większej od średnicy studni.
- Wymiary na rysunku podano w centymetrach

Inwestor: POWIAT WOŁOMIŃSKI, ul. Prądzyńskiego 3, 05-200 Wołomin	Wykonawca: Biuro Projektów Inżynierii Lądowej Sp. z o.o., ul. Dywizjonu 303 127/77 | 01 - 470 Warszawa, tel.:(+48 22) 295 12 36 | fax.:(+48 22) 295 13 14, mail: biuro@bpil.eu			
	Temat: Rozbudowa drogi powiatowej nr 4304W (ul. Szkolna) w m. Słupno, gm. Radzymin na odcinku od skrzyżowania z ul. Żeromskiego w Słupnie do rowu melioracyjnego na granicy z m. Cegielnia.			
	Stadium projektu: Projekt budowlany		Branża: Sanitarna	
	Tytuł rysunku: SCHEMAT - STUDZIENKI WPUSTÓW			
Stanowisko	Imię, nazwisko i nr uprawnień	Specjalność	Podpis	Data:
Projektant	mgr inż. Paweł Kucharski (MAZ/0068/POOS/12)	sanitarna		lipiec 2015
Opracowujący				Skala: 1:25
Opracowujący				
Opracowujący				Rys. nr 3.6
Sprawdzający	mgr inż. Anna Korobowicz (MAZ/0340/POOS/11)	sanitarna		